SCHEMAT MONTAŻU CIEPŁOMIERZY W SZACHCIE INSTALACYJNYM NA KLATCE SCHODOWEJ

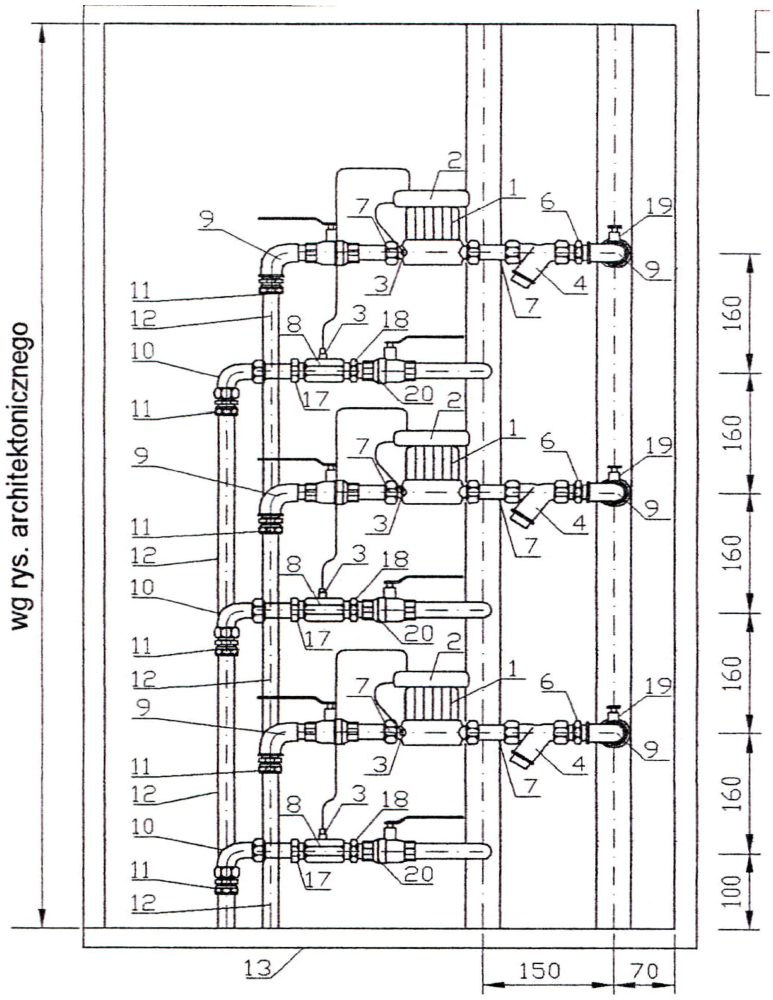

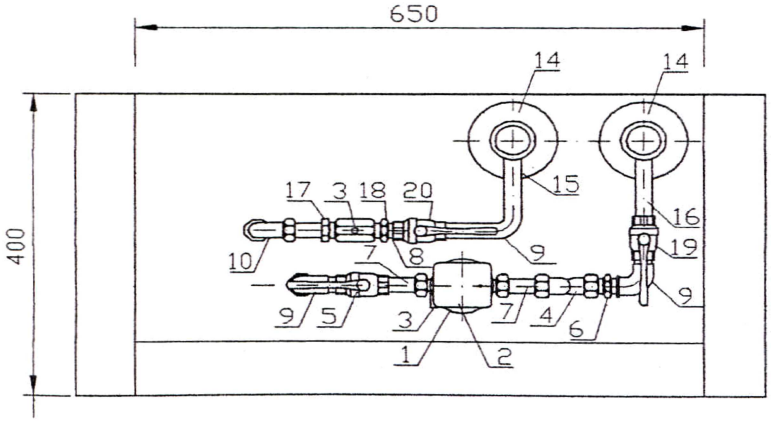

1. Przepływomierz DN15 0,6 m3/h.
2. Ciepłomierz ultradźwiękowy firmy KAMSTRUP typ Multical 302.
3. Czujnik temperatury.
4. Filtr siatkowy DN15.
5. Zawór kulowy DN15.
6. Złączka wkrętna równoprzelotowa DN15.
7. Półśrubunek DN15.
8. Mufa czujnika temperatury DN20.
9. Kolano nakrętno – wkrętne równoprzelotowe DN15.
10. Śrubunek kolankowy DN15.
11. Złączka zaciskowa mosiężna z pierścieniem przeciętym z gwintem zewnętrznym.
12. Rura PERT–AL–PERT .
13. Ościeżnica z kątownika.
14. Izolacja termiczna ThermaEco FRZ.
15. Króciec DN15 gwintowany L=7cm.
16. Króciec DN15 gwintowany L=9cm.
17. Redukcja 3/4"x1/2".
18. Złączka wkrętna zwężkowa 1/2"x3/4".
19. Zawór kulowy DN15.
20. Zawór kulowy DN15.

UWAGA:

Średnice przewodów dochodzących do szachtu, według rzutów pomieszczeń mieszkalnych.

ZESPÓŁ USŁUG PROJEKTOWO – INWESTYCYJNYCH
"NOWY PROJEKT" S.C. Adasiewicz Adam, Florczyk Adam
ul. Rycerska 20/7 18–400 Łomża

NR DT	BRANŻA	STADIUM	SKALA	ARK. NR
04/2021	sanitarna	P.W.	----	7

NAZWA INWESTYCJI:
Budowa budynku mieszkalnego wielorodzinnego S1 z garażem podziemnym i indywidualnymi boksami garażowymi w części nadziemnej wraz z niezbędną infrastrukturą techniczną.

ADRES INWESTYCJI:
jednostka ewidencyjna, m. Wysokie Mazowieckie 201301_1, obręb ewidencyjny 0001; działka nr 2431

TYTUŁ RYSUNKU:
Schemat montażu ciepłomierzy w szlachcie instal. na klatce schodowej – 3 ciepłomierze.

	IMIE I NAZWISKO	DATA	PODPIS
PROJEKTOWAŁ	mgr inż. Adam Adasiewicz upr. do proj. i kier. robotami budowlanymi bez ograniczeń w specjalności instalacyjnej w zakresie sieci i urządzeń sanit. PDL/0116/PWOS/08	10.03.2021	
SPRAWDZIŁ	mgr inż. Adam Florczyk upr. do proj. i kier. robotami budowlanymi bez ograniczeń w specjalności instalacyjnej w zakresie sieci i urządzeń sanit. PDL/0117/PWOS/08	10.03.2021	